Բ՝ ԱՌ-ՈՎ ՊԱՏԻ Ե/Բ ԷԼԵՄԵՆՏԵՐԻ ՏԵՂԱԿԱՅՄԱՆ ՍԽԵՄԱՆ

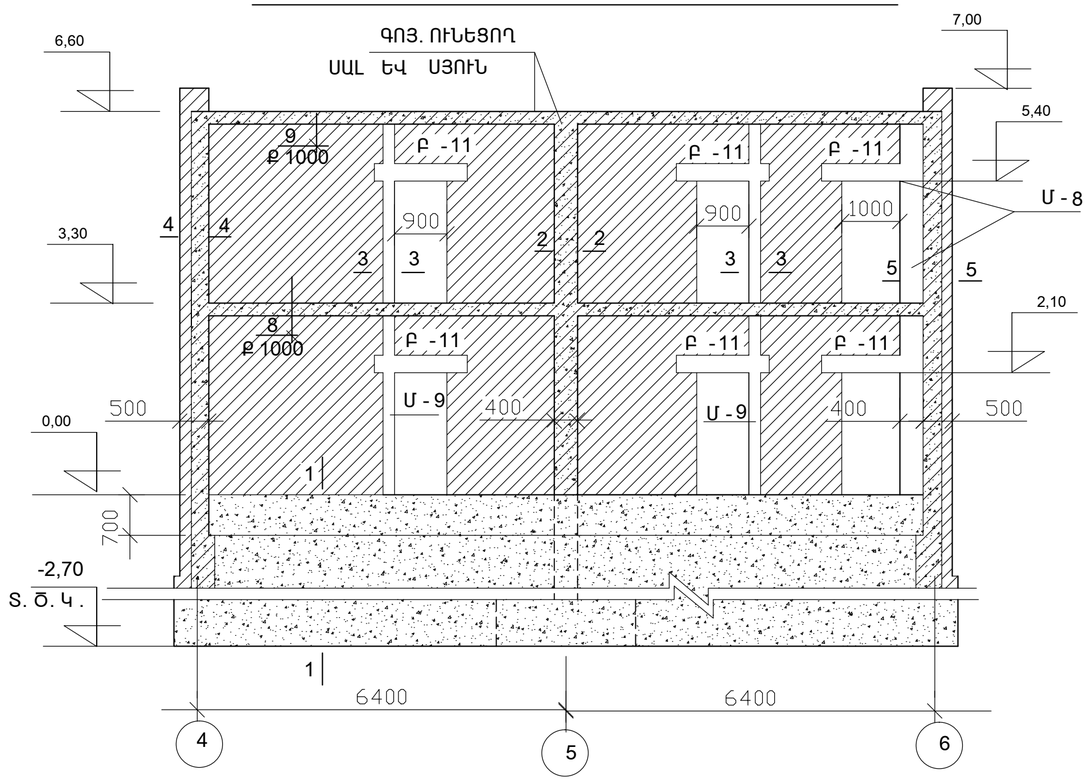

Բ՝ ԱՌ-ՈՎ ՊԱՏԻ ՏԵՂԱԿԱՅՄԱՆ ՍԽԵՄԱՆ

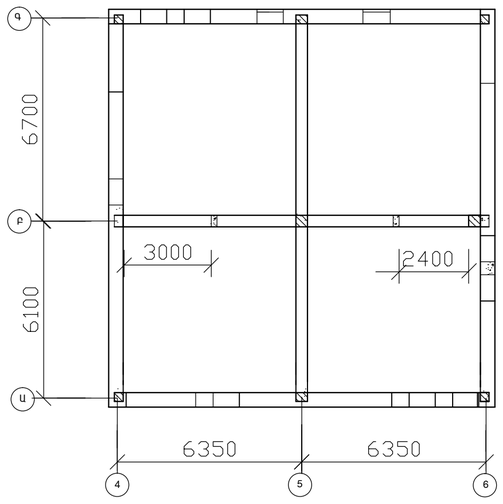

ՄԵԿ ԷԼԵՄԵՆՏԻ ՄԱՍՆԱԳԻՐ

ԴԻՐՔ N	ԷՍՔԻԶ	ԱՆՎԱՆՈՒՄ	ՔԱՆ. ՀԱՏ	ՄԱՍՍԱ ԿԳ	ԸՆԴՐՔԱՔԱՆԱԿ ԿԳ
		Բ՝ ԱՌ-ՈՎ ՊԱՏ			
		Մ - 8 / 1 ՀԱՏ /			
1	———	14A500c L= 7180	4	34,8	
2	430; 420; 350; 350	8AI L =1550	35	21,4	
	ԲԵՏՈՆ	B15	V=	1.00 մ^3	
		Մ - 9 / 2 ՀԱՏ /			
1	———	14A500c L = 7180	4	34,8	
3	430; 220; 150; 350	8AI L =1150	35	15,9	
	ԲԵՏՈՆ	B15	V=	0,50 մ^3	
		Բ — 11/ 6 ՀԱՏ /			
4	———	12A500c L = 1700	8	12,1	
5	320; 330; 250; 250	8AI L =1150	26	11,8	
	ԲԵՏՈՆ	B15	V=	0,20 մ^3	
		ԱՌԱՆՁԻՆ ՁՈՂԵՐ			
		Բ՝ ԱՌ-ՈՎ ՊԱՏՈՒՄ			
6	———	12A500c L = 780	40	27,7	8AIII G =12,6
7	400; 400	8AIII L = 800	40	12,6	12A500c G =45,1
8	———	12A500c L = 1200	10	10,7	
5	———	12A500c L = 1700	10	6,7	
	Տ. Թ 10	ԵՑ -1 6AI	42	71,4	
		Բ ԱՌ-ՈՎ ՊԱՏ. ՄԱՍՆԱԳԻՐԸ ՏԵՍ Բ՝ ԱՌ-ՈՎ ՊԱՏ			

- ՀԻՄՔԵՐԻ ԽՈՐՈՒԹՅՈՒՆԸ ՃՇՏԵԼ ԸՍՏ ԳՈՅ. ՈՒՆԵՑՈՂ ՀԻՄՔԵՐԻ ՆԻՇԻ:
- 8 , 9 ԴԻՐՔԵՐԻ ԵՎ ՄԻՋՈՒԿՆԵՐԻ ԱՄՐԱՆՆԵՐԸ ԳՈՅ. ՈՒՆԵՑՈՂ ՍԱԼՈՎ ԱՆՑԿԱՑՆԵԼՈՒ ՀԱՄԱՐ ՍԱԼՈՒՄ ՇՂՈՒՓԵԼ ԱՆՑՔԵՐ d+6MM ՏՐԱՄԱԳԾՈՎ :
- 1-1, 2- 2 ,3- 3 ,4- 4, 5- 5 ՀԱՏՈՒՅԹԸ, Բ -11 ՏԵՍ ԹԵՐԹ 16:

Ն.Գ.Ճ.	Հ. ՀԱՐՈՒԹՅՈՒՆՅԱՆ	
ՆԱԽԱԳԾԵՑ	Ռ.ՄԱՀԼԵԲԱՇՅԱՆ	

ՕԲ.ԱՆՎԱՆՈՒՄԸ
ԱՐՇԱԼՈՒՅՍ ՀԱՄԱՅՆՔԻ ՄԱՆԿԱՊԱՐՏԵԶԻ ՎԵՐԱԿԱՌՈՒՑՄԱՆ ՆԱԽԱԳԻԾ

ASMED desig
«ԱՍՔՄԵԴ դիզայն» ՍՊԸ

ԹԵՐԹԻ ԱՆՎԱՆՈՒՄԸ
Բ ԱՌ-ՈՎ ՊԱՏ, ՄԱՍՆԱԳԻՐ

ՕԲՅԵԿՏ	01 Տ/15		
ԹԵՐԹ	ԿԵ - 17	ՓՈՒԼ	ԱԳ
ԹԵՐԹԵՐ	35		